TOMMATECH GmbH
GERMAN-based company

TT-RCK-48V-100Ah

5 -JAHRE- Herstellergarantie

TommaTech Lithium Batterielösungen der Rack-Serie , die basierend auf Lithium-Eisenphosphat Zellen entwickelt wurden, sind in der Spannung 51.2V erhältlich und für Batteriegestelle konzipiert. TommaTech Lithium Batterien mit hoher Tiefenentladungsrate bieten eine hervorragende Leistung für langfristige Energiespeicherlösungen. TommaTech's Rack-Serie Lithium-Batterielösungen, die für verschiedene Anwendungen wie z.B. für Energiespeicherprojekte in Wohnhäusern, netzunabhängigen Energiespeicherlösungen, USV-Systeme oder Energiestationen etc., werden den Benutzern mit vielen einzigartigen Eigenschaften angeboten.

Hohe Leistung
Großartige Leistung Dank der neuesten Generation der $LiFePO_4$-Technologie

Erweiterbare Kapazität
Parallelschaltung bis zu 16 Batterien

Intelligentes Managementsystem
Sicheres Design dank integriertem BMS

Hitzebeständigkeit
Temperatursensor und hitzebeständiges Gehäuse

Lange Lebensdauer
Lange Lebensdauer mit bis zu 5000 Zyklen

IP65 Schutz
IP65 Metallgehäuse und Anschlüsse

Stapazierfähiges Metallgehäuse
Ästhetisches, kompaktes und belastbares Metallgehäuse

TommaTech's Lithium Batterien der Rack-Serie, die aus hitzebeständigen und zuverlässigen, zylindrischen LFP Zellen in einem feuerfesten Batteriegehäuse aufgebaut sind, sind für zusätzlichen Schutz mit Temperatursensoren ausgestattet. Darüber hinaus sind die nach unserem, speziell dafür entwickelten Qualitäts- und Sicherheitskonzept gefertigten Batterien mit einem BMS (Batterie-Management-System) mit Balancing-Funktion, reinen Kupferleitern konzipiert.

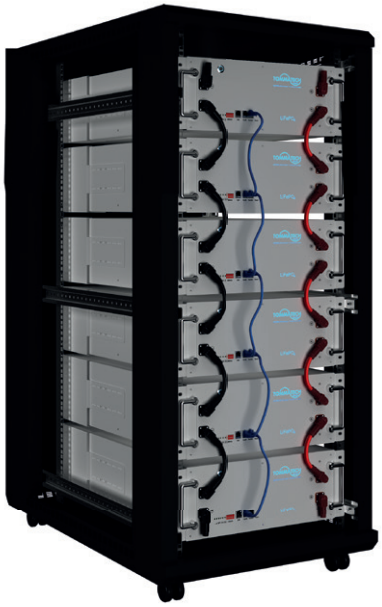

TommaTech Lithium Batterielösungen der Rack-Serie mit fortschrittlichem, integriertem BMS ermöglichen bis zu 16 Parallelschaltungen ohne Leistungsverlust. Dadurch können bis zu 80kWh in einer einzigen Energiespeicherlösung im funktionalen Batteriegestell-Design erreicht werden, dessen Design für die Rack-Schrankgröße geeignet ist.

www.tommatech.de
mail@tommatech.de

RACK-SERIE LFP LITHIUM BATTERIE

TOMMATECH GmbH
GERMAN-based company

TECHNISCHE DATEN

	TT-RCK-48V-100Ah
ELEKTRISCHE EIGENSCHAFTEN	
Nennspannung [V]	51.2
Nennkapazität [Ah]	100
Nennenergie [Wh]	5120
Empfohlener Ladestrom [A]	30
Maximaler Ladestrom [A]	50
Empfohlene Ladespannung [V]	56.8
Maximale Ladespannung [V]	58.4
Empfohlener Entladestrom [A]	50
Maximaler Entladestrom [A]	100
Entladeschutzspannung [V]	44.8±0.2
LAUFZEIT (bei 25°)	
100% D.O.D	2000 Zyklen
50% D.O.D	3400 Zyklen
30% D.O.D	4800 Zyklen
SCHUTZ UND SICHERHEITSSTANDARDS	
Überstschutz	Ja
Tiefenentladungsschutz	Ja
Überstromschutz	Ja
Kurzschlussschutz	Ja
Übertemperaturschutz	Ja
Temperatursensor	Ja
Einstellbarer Lade-/Entladestrom	Ja
Erdung	Ja
Batteriezellen Technologie	LFP 32700 Zylindrisch
Sicherheitsstandards	IEC 61960 / 62133-2
UMGEBUNGSBEDINGUNGEN	
Ladetemperatur [°C]	0 ~ +60
Entladetemperatur [°C]	-20 ~ +60
Lagertemperatur [°C]	0 ~ +35
Luftfeuchtigkeit (nicht kondensierend) [%]	Max %95
Schutzart	IP65
Lebensdauer [Jahre]	>10
Garantie [Jahre]	5
WEITERE INFORMATIONEN	
Abmessungen (BxTxH) [mm]	494x721x180
Gewicht [kg]	55.5±0.5
Anschlüsse	IP67 geschützter positiver (+) und negativer (-) Steckverbinder
Serienschaltung	Nein
Parallelschaltung	Ja (Max. 16 Stück)
Kommunikation	CAN / RS485
Gehäuse Material	Metall

PHYSIKALISCHE EIGENSCHAFTEN

51.2V-100Ah

Einheit: mm

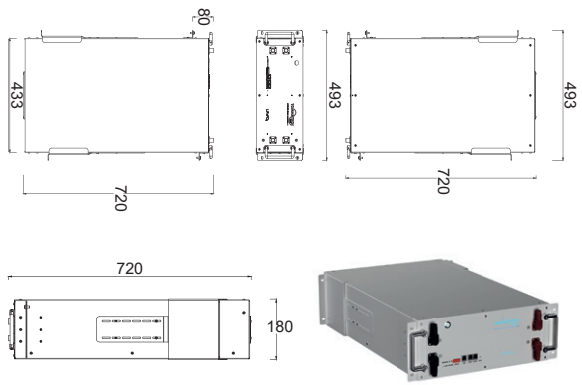

* TommaTech GmbH behält sich das Recht vor, die Spezifikationen der Produkte ohne vorherige Ankündigung zu ändern.

* Lade-, Entlade-, Kapazitäts- und Lebensdauerwerte sind bei 25 °C und nicht kondensierender Umgebung gültig.

Ver.2303.15

www.tommatech.de
mail@tommatech.de